平成27年度南信カデット男子
平成27年8月23日
伊那市勤労者福祉センター体育館

①13才以下男子 訂正版 (1)

1 福澤 勇太 (下條)
2 中里 太陽 (茅野東部)
3 中村 天哉 (箕輪)
4 松田 卓也 (辰野)
5 今村 銀士 (緑ヶ丘)
6 小池 陸 (高森)
7 亀田 太郎 (赤穂)
8 片桐未来斗 (松川)
9 伊藤 正宗 (諏訪西)
10 梶山 涼 (赤穂)
11 代田 暁紀 (旭ヶ丘)
12 宮崎 裕大 (高陵)
13 清水 悠晴 (松川)
14 岡村 啓太 (岡谷北部)
15 中島 輝 (飯田西)
16 宮澤信之介 (伊那東部)
17 大平 雄也 (喬木)
18 山崎 育弥 (茅野東部)
19 竹広 考大 (諏訪清陵)
20 中原 一樹 (箕輪)
21 芦川 巧美 (諏訪清陵)
22 宮澤 歩夢 (緑ヶ丘)
23 中島 龍輝 (辰野)
24 小島健太郎 (旭ヶ丘)
25 福澤 大 (喬木)
26 安 天下 (南箕輪)
27 雁木 鉄平 (諏訪清陵)
28 大盛 烈 (飯田西)
29 三好 翔也 (中川)
30 伊藤 玄騎 (喬木)
31 白川 諒太 (諏訪西)
32 立花 駿介 (松川)
33 青柳 魁人 (箕輪)
34 田中 洋輝 (阿智)
35 小野 司希 (高陵)
36 宮下 優希 (赤穂)
37 上舘 篤 (茅野東部)

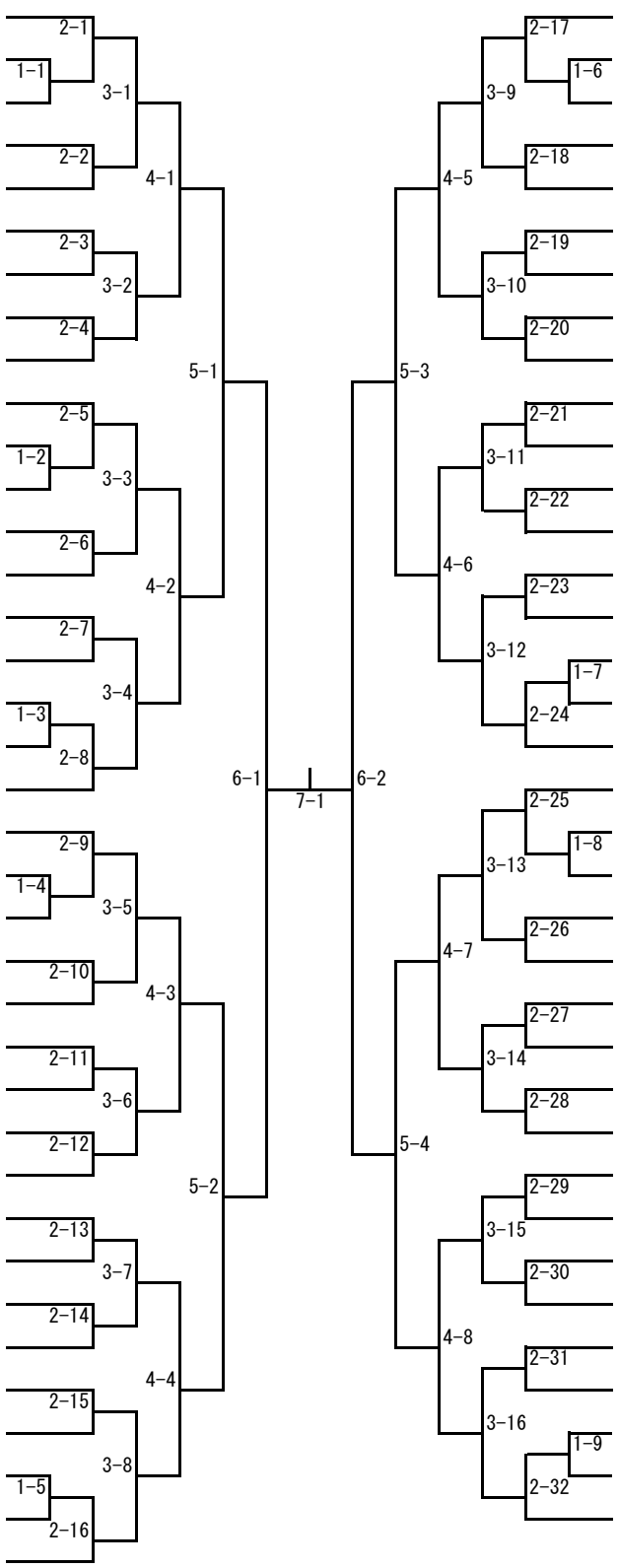

橋爪 美恒 (伊那少年) 38
原 仁 (飯田西) 39
中川 翔太 (岡谷北部) 40
園原 久也 (阿智) 41
上前 和摩 (松川) 42
浦野 大地 (箕輪) 43
小菅 翔稀 (喬木) 44
長野 柊馬 (赤穂) 45
松下 晴樹 (根羽) 46
篠田 澄斗 (諏訪西) 47
浅村 圭汰 (高森) 48
近藤 涼翔 (緑ヶ丘) 49
安積 和希 (南箕輪) 50
米山 開都 (松川) 51
横田 春輝 (赤穂) 52
大内 陽太 (高陵) 53
安池淳一郎 (箕輪) 54
桐生 大輝 (喬木) 55
高橋 悠真 (辰野) 56
丸山 拓眞 (諏訪西) 57
野牧 望史 (松川) 58
赤羽 直也 (伊那東部) 59
金田 昂大 (下條) 60
京澤 健 (赤穂) 61
田澤 佳 (飯田西) 62
宮澤 優矢 (茅野東部) 63
戸田 英寿 (旭ヶ丘) 64
折山 直幹 (下條卓球クラブ) 65
伊藤 佑真 (箕輪) 66
細澤修生河 (諏訪西) 67
熊谷 航太 (阿智) 68
長谷川太一 (赤穂) 69
平栗 瞬 (緑ヶ丘) 70
牧内 優也 (喬木) 71
丸山 智大 (南箕輪) 72
入野 純一 (下諏訪社) 73

平成27年度南信カデット男子
平成27年8月23日
伊那市勤労者福祉センター体育館

①１３才以下男子　訂正版（2）

74 溝口　総太（伊那少年）
75 大久保翔矢（松川）
76 山口錬太郎（諏訪清陵）
77 奥田　悠斗（赤穂）
78 宮嶋　奎鼓（飯田西）
79 中谷　郁睦（茅野東部）
80 北城　和真（高森）
81 柴　　柊真（箕輪）
82 瀬川　陽生（喬木）
83 小平　　歩（富士見）
84 矢澤　悠希（松川）
85 門田　和己（赤穂）
86 松島　秀歩（下條卓球クラブ）
87 白鳥　嵐士（箕輪）
88 遠山　裕基（下條）
89 金沢　　梁（諏訪卓協）
90 小山　友雲（南箕輪）
91 大嶋　一輝（緑ヶ丘）
92 高橋　叶多（諏訪西）
93 松島　渓太（阿智）
94 吉澤　誠也（赤穂）
95 木村　　陸（緑ヶ丘）
96 石川　瑠人（辰野ＪＳＣ）
97 松澤　和輝（喬木）
98 笠原　碩人（岡谷北部）
99 松田　悠典（飯田西）
100 手塚　千秋（南箕輪）
101 細井　亮佑（赤穂）
102 伊藤　三晟（緑ヶ丘）
103 岩垂　昂斗（茅野東部）
104 柴田　晃宏（旭ヶ丘）
105 倉田　達優（松川）
106 吉川　拓海（喬木）
107 北澤　秀喜（諏訪西）
108 平林　泰成（辰野）
109 切石　千哉（高陵）

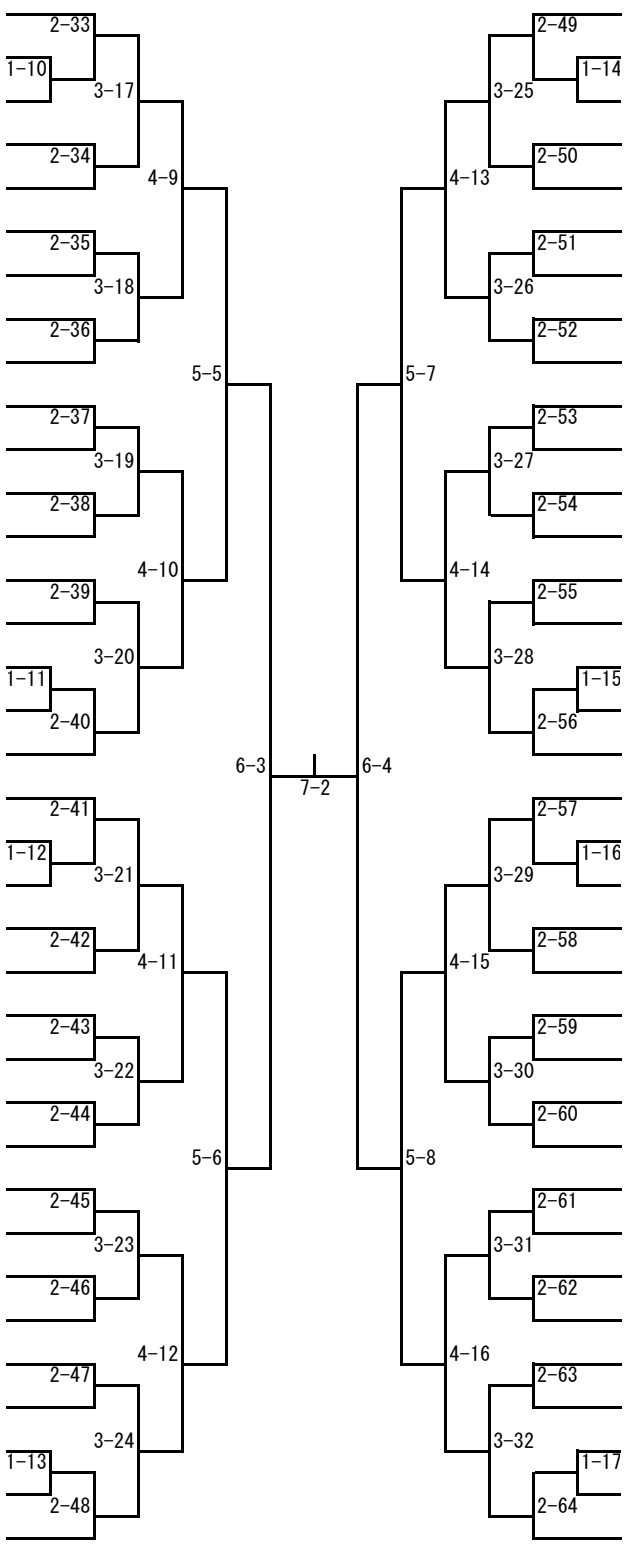

平野　光希（わくわく）110
石原　悠大（旭ヶ丘）111
伊藤　聖人（茅野東部）112
佐々木一輝（緑ヶ丘）113
宮本　大雅（箕輪）114
塩澤　知也（飯田西）115
織井　大地（南箕輪）116
小口　勇輝（諏訪清陵）117
千賀　拓也（阿智）118
村松　和馬（松川）119
唐澤　陸斗（辰野）120
木下　湧太（喬木）121
菅沼　瑶野（諏訪清陵）122
三石　晟琉（高陵）123
唐澤　啓哉（赤穂）124
藤間　圭市（下條）125
竹内駿太朗（箕輪）126
西沢　颯太（岡谷北部）127
金谷駿太朗（伊那東部）128
佐々木　駿（旭ヶ丘）129
笠原　崇見（諏訪西）130
関口　涼介（喬木）131
神田　涼斗（高森ＪＴＣ）132
林　　爽太（飯田西）133
北原　明十（箕輪）134
澁谷　碧心（松川）135
大西　陵午（茅野東部）136
小松　良輔（箕輪）137
増田　悠人（高陵）138
原　　直己（喬木）139
上久保真吾（松川）140
有賀　大智（辰野）141
橋爪　　渉（緑ヶ丘）142
篠田　雄希（諏訪西）143
宮下　敦也（赤穂）144
古田　　楓（下條）145